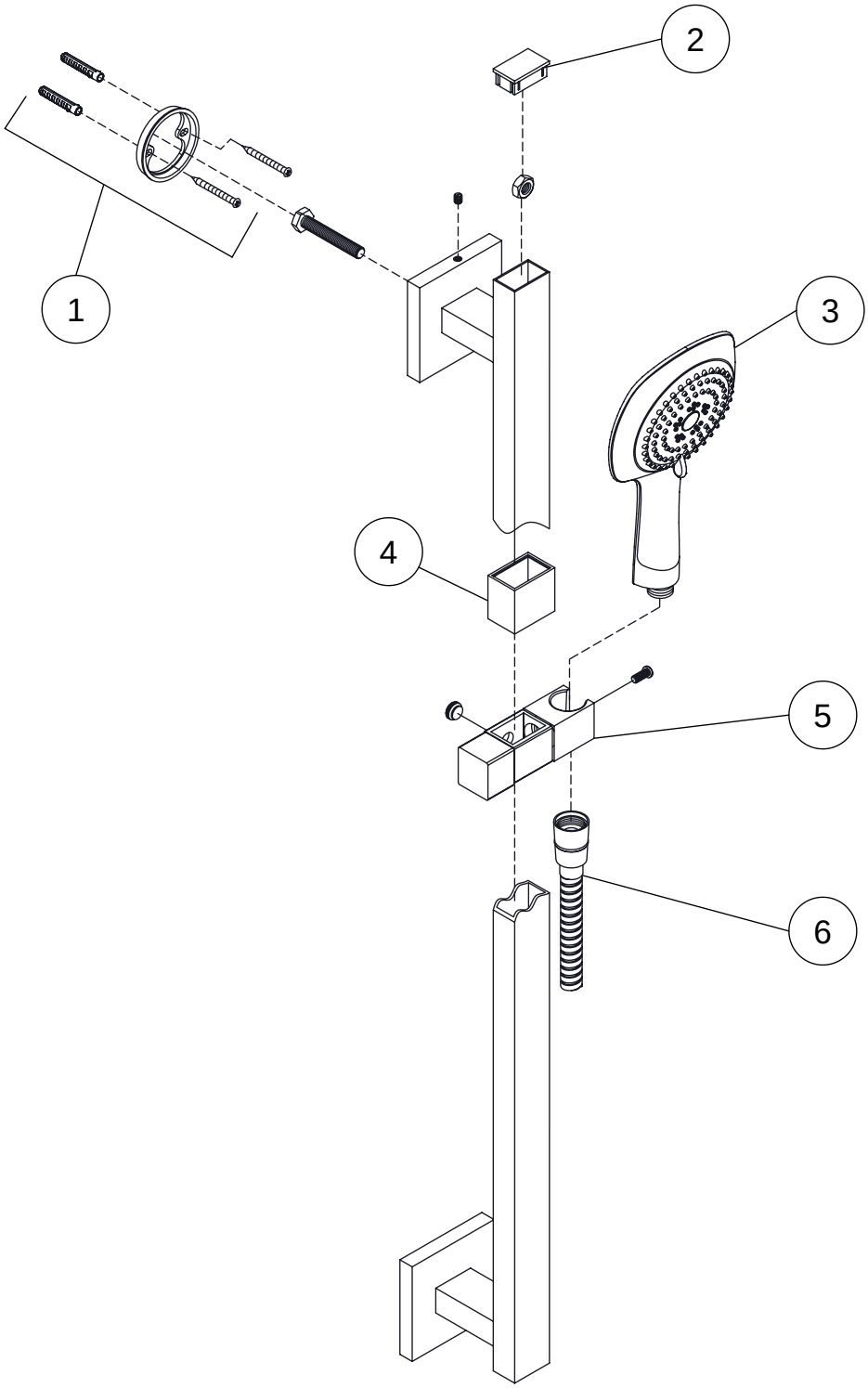

	PartNo	DE	EN
1	099 1625	Wandbefestigung mit Schrauben	wall fixing set with screw
2	099 1623	Kunststoff - Abdeckkappe, Chrom	plastic cover cap of slide rail, chrome
3	100 1656	Handbrause 3- fach verstelbar, WeiÇ/Chrom	hand shower 3 functions, white/chrome , chrome
4	120 9504	Kunststoffeinsatz f¿r Handbrausegleiter	plastic inset for slider
5	120 9506	Gleiter f¿r Handbrause komplett, Chrom	slider of hand shower complete, chrome
6	099 9412	Metall-Brauseschlauch ¦1/2"xKonus 1/2", 1800 mm, Chrom	metal shower hose ¦1/2"xcone seat 1/2",1800 mm,chrome

120 1621

30.03.2020

STEINBERG