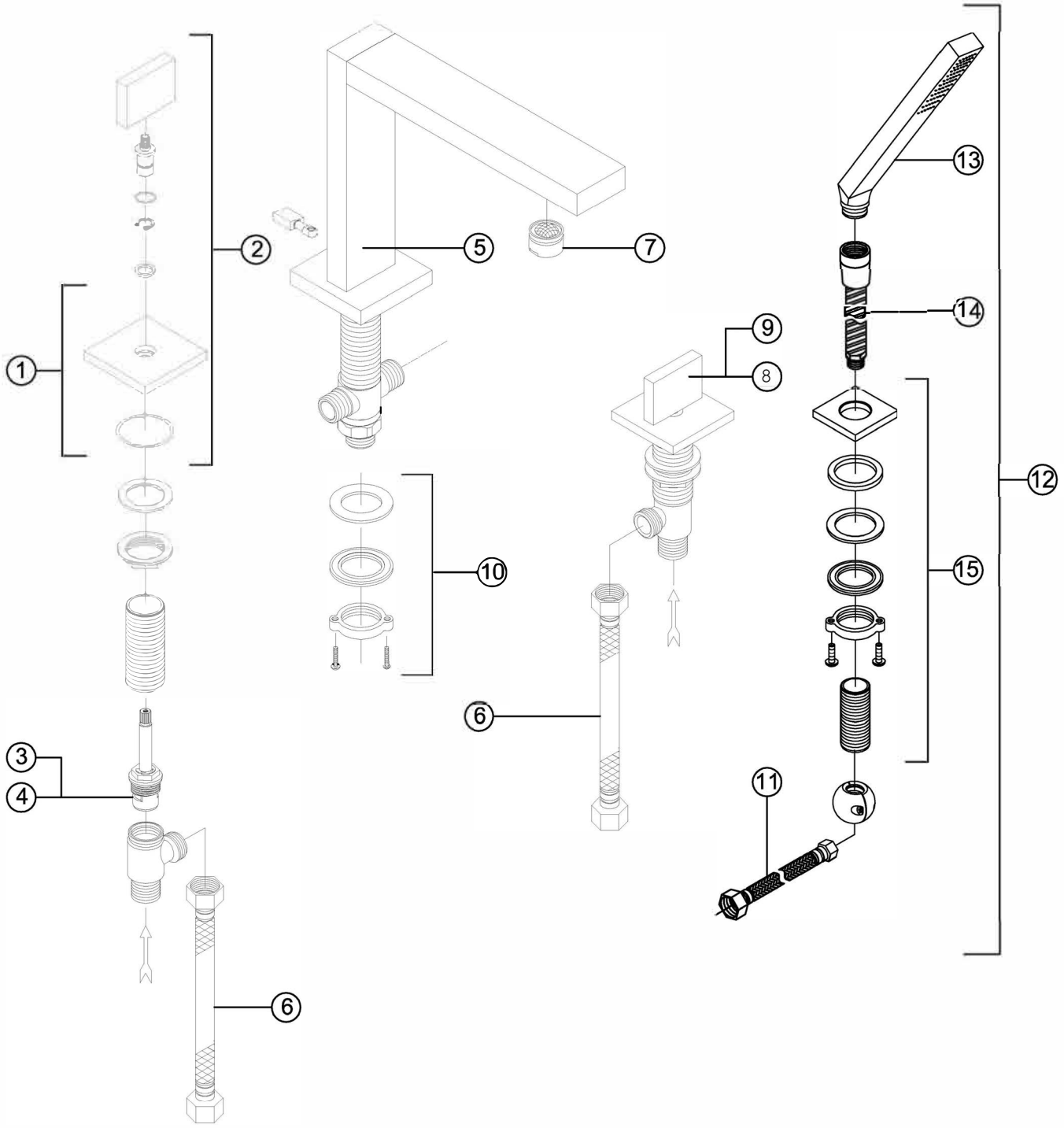

1	160 9801	Rosette ohne Griff zu Seitenventil I rosette without handle for deck mounted valve	160 2402
2	160 9897	Rosette mit dem Griff zum Seitenventil I rosette with handle for valve	
3	099 9047	Ventiloberteil rechtsschliessend 90° I ceramic head-part 90° right-turn closing	
4	099 9048 I	Ventiloberteil linksschliessend 90° I ceramic head-part 90° right-turn closing	
5	160 2411	Standauslauf mit Umstellung, Ausladung 210 mm I spout with diverter, projection 210 mm	15.02.2021
6	099 9224	Verbindungsschlauch 1/2"x 1/2", Länge = 300 mm I connection hose 1/2" x 1/2", length = 300mm	
7	099 9120	Luftsprudler mit verchromter Hülse I aerator with chrome sleeve	Charge STMY (ab 2018)
8	099 9784	Kaltwasser Seitenventil komplett I cold water valve complete with body	
9	099 9785	Warmwasser Seitenventil komplett I hot water valve complete with body	
10	099 9806	Befestigungsset I fixing set	STEINBERG
11	099 9425	Verbindungsschlauch zur Umstellung AG M14x1 x ü 1/2" I connecting hose for diverter M12	
12	160 1630	Schlauchdurchführung mit Handbrause und Schlauch I Pull-up hand shower with flexible hose	
13	135 1655	Handbrause I hand shower	
14	099 9424	Brauseschlauch 1500 mm I shower hose 1500 mm	
15	160 4006	Schlauchdurchführung I deck mounted shower pass-through	