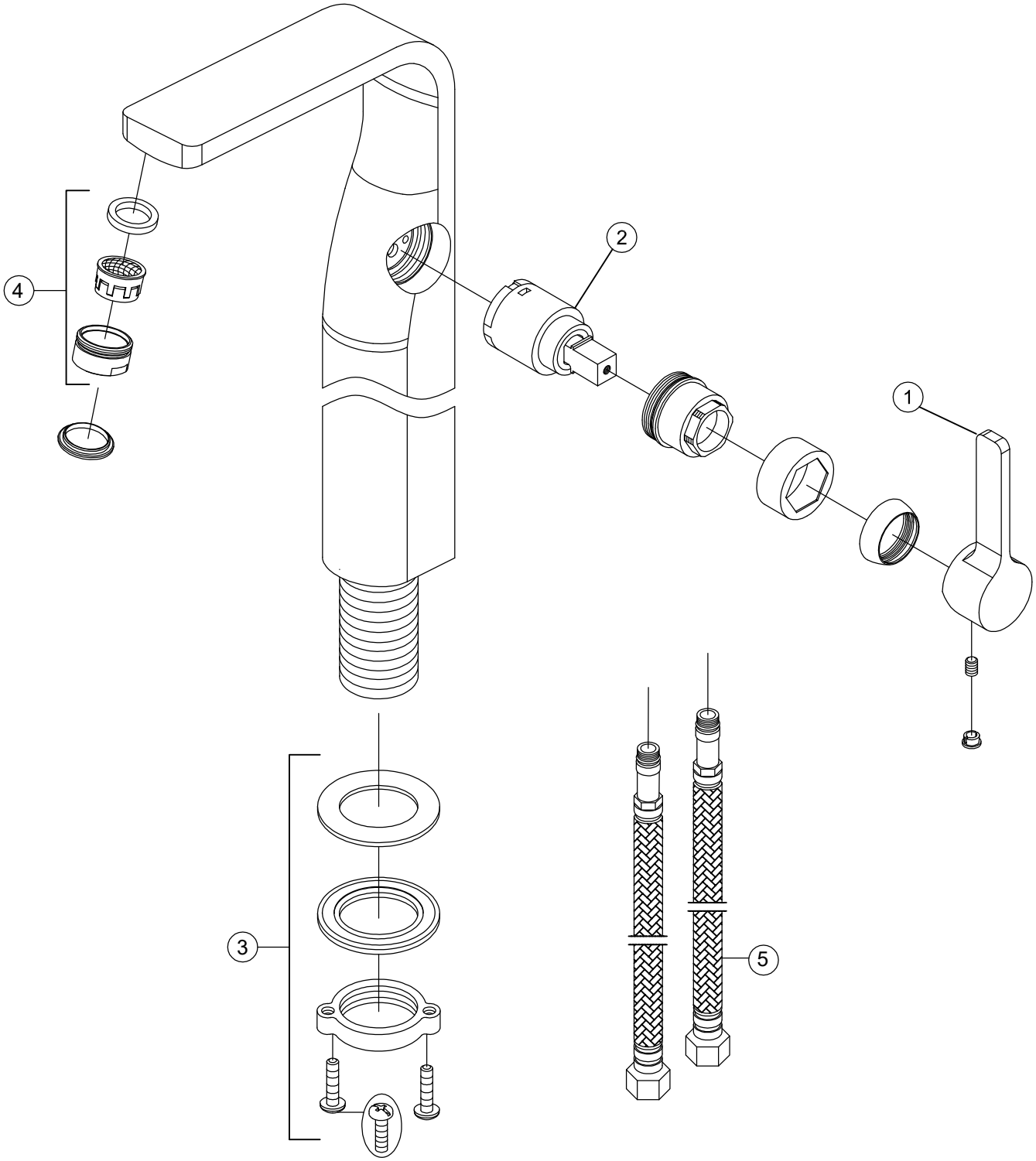

1	230 9940 M	Griff komplett I handle complete	230 1720
2	099 9004	Keramik-Kartusche Ø 25 mm I ceramic cartridge Ø 25 mm	
3	099 9805	Befestigungset I fixing set	
4	099 9120	Luftsprudler mit verchromter Hülse I aerator with chrome sleeve	
5	099 9200	Flexschläuche 3/8" x M 10; 360 mm I flexible connection hose U 3/8" x M 10; 360 mm	12.09.2022

STEINBERG