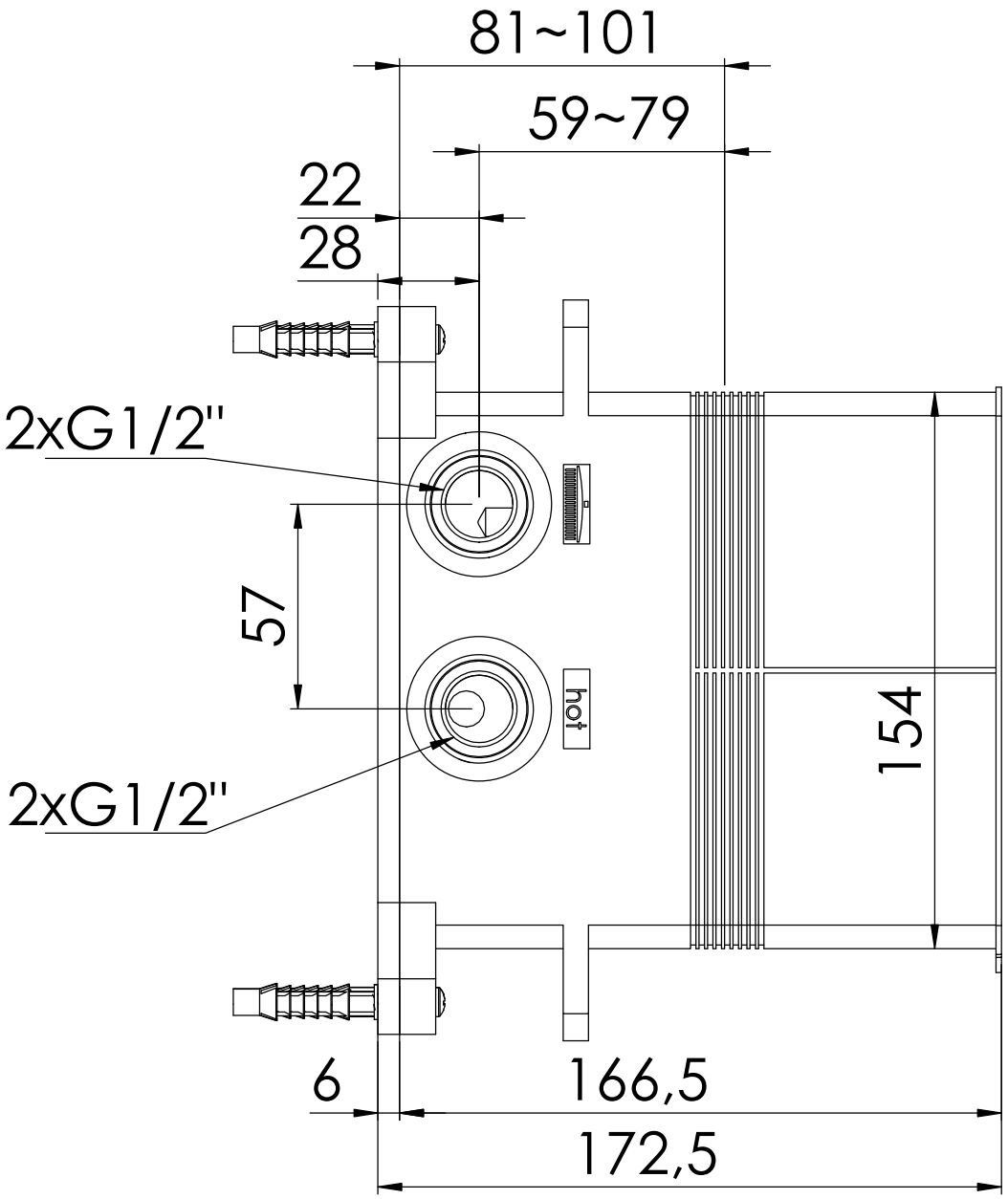
81~101
59~79
22
28
2xG1/2"
57
hot
154
2xG1/2"
6
166,5
172,5

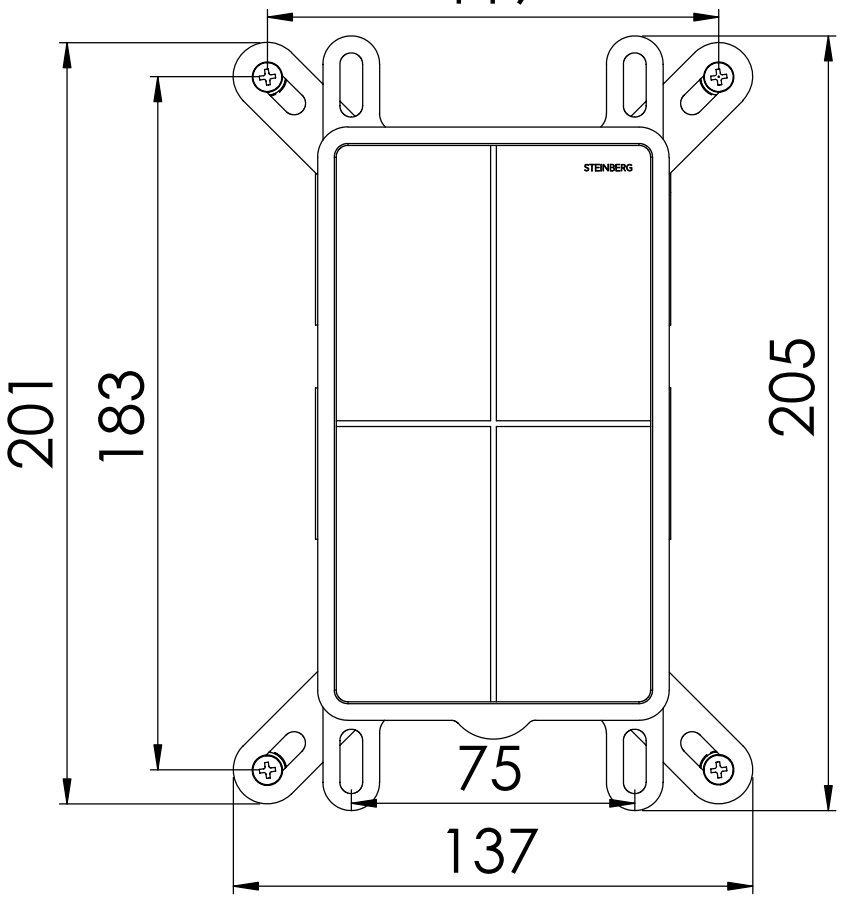
119
STEINBERG
201
183
205
75
137

STEINBERG